ATTENTION

Veuillez lire attentivement ce manuel d'instructions avant utilisation pour des raisons de sécurité. Une fois que vous l'aurez lu, veuillez le conserver.

Avant utilisation

Veuillez vérifier le produit, les accessoires et les pièces avant utilisation.
Si le produit est endommagé, ne l'utilisez pas et contactez le service client du fabricant.

Pour une utilisation en toute sécurité

▪**Attention :**
Ne pas dépasser la capacité de charge. Des blessures graves et des dommages matériels peuvent survenir.
▪**Avertissement :**
Pour une fixation murale ou au plafond, la structure du mur ou du plafond doit être suffisamment solide pour supporter quatre fois le poids de l'appareil fixé.
L'installation de ce produit sur un mur ou un plafond non conforme aux normes peut s'avérer dangereuse et entraîner des blessures ou des dommages matériels. En cas de doute sur la solidité du mur, veuillez consulter un entrepreneur en bâtiment ou un autre professionnel.

- Pour éviter tout risque d'incendie ou d'électrocution, evitez les températures élevées, les températures basses et l'humidité, et ne laissez pas la poussière s'accumuler.
- Il existe de nombreux types de matériaux pour les surfaces de montage (murs, plafonds, etc.), veuillez donc vous assurer que la surface de montage est suffisamment solide pour supporter le produit et l'équipement sur lesquels elle est installée.
- Travaillez avec au moins deux personnes.

En cas de problème technique ou de question, veuillez contacter un technicien ou votre revendeur.

Service Client JAPANNEXT

09h00 à 17h00 (Fermé les samedis, dimanches et jours fériés)

Formulaire de demande :
https://japannext.fr/pages/contact

JAPANNEXT Europe
124 rue Réaumur, 75002 Paris, France

FR

JAPANNEXT

Support mobile pliable

JN-DS3265-CA



Capacité de charge : 40 kg
Tailles compatibles : 32-65"
Compatibilités VESA : 100x100 ; 100x200 ; 100x300 ; 100x400 ; 200x300 ; 200x400 ; 300x400 ; 400x400 mm

1

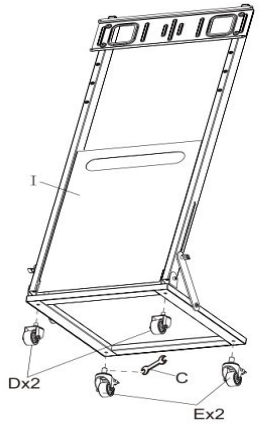

2

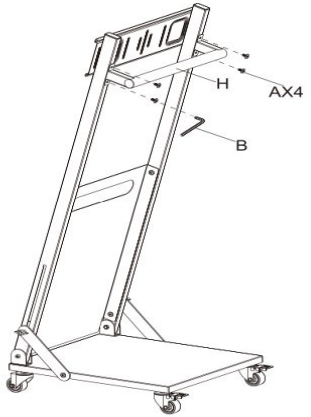

3

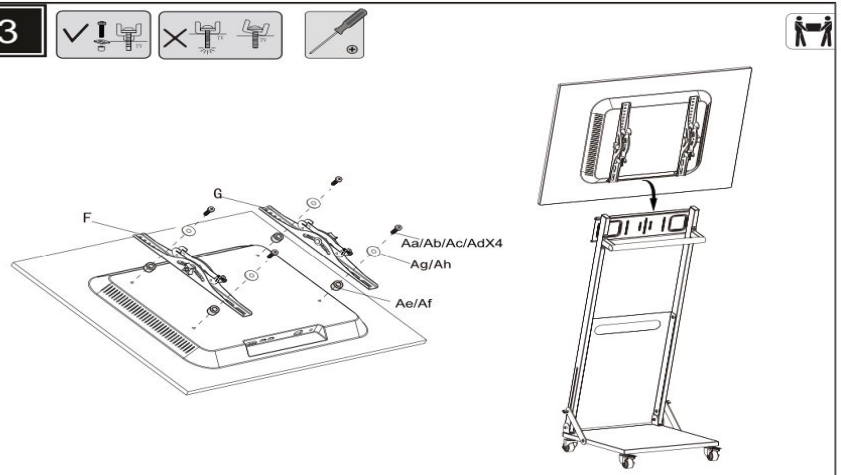

4

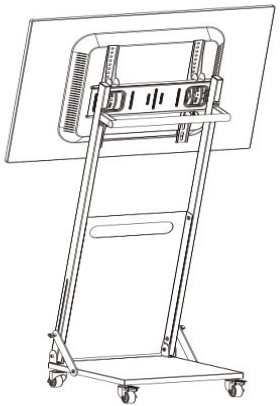

5

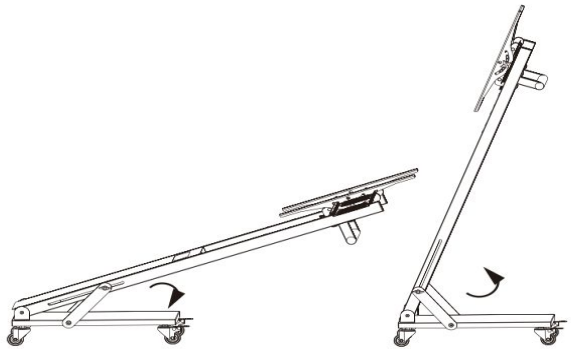

A	M6x20 4	B	(4mm) 1	Vis de montage du moniteur
C	(14-17mm) 1			Aa M4x20mm（x4
D	2	E	2	Ab M5x20mm(x4)
F	1			Ac M6x25mm(x4)
G	1			Ad M8x25mm(x4)
H	1	I	1	Ae Φ12x6.5x10mm(x4)
				Af Φ18x8.5x12mm(x4)
				Ag 22x8mm(x4)
				Ah 18x6mm(x4)

WARNING

Please read this instruction manual carefully before use for safety reasons. Once you have read it, please keep it for future reference.

Before use

Please inspect the product, accessories, and parts before use.
If the product is damaged, do not use it and contact the manufacturer's customer service.

For a safe and secure experience

・Caution:
Do not exceed the maximum charging capacity. Serious injury and property damage may result.

・Warning:
When mounting on a wall or ceiling, the wall or ceiling structure must be strong enough to support four times the weight of the mounted device.
Installing this product on a wall or ceiling that does not meet the standards may be dangerous and result in injury or property damage. If you are unsure about the strength of the wall, consult a building contractor or other professional.

- To avoid the risk of fire or electric shock, avoid high temperatures, low temperatures, and humidity, and do not allow dust to accumulate.
- There are many types of materials for mounting surfaces (walls, ceilings, etc.), so please ensure that the mounting surface is strong enough to support the product and the equipment on which it is installed.
- Work with at least two people.

If you have any technical problems or questions, please contact a technician or your dealer.

JAPANNEXT Customer Service

9:00 a.m. to 5:00 p.m. (Closed on Saturdays, Sundays, and holidays)

Contact form:
https://japannext.fr/en/pages/contact

JAPANNEXT Europe
124 rue Réaumur, 75002 Paris, France

EN

JAPANNEXT

Foldable mobile stand

JN-DS3265-CA



Load capacity: 40 kg Compatible sizes: 32-65"
VESA Compatibility: 100x100 ; 100x200 ; 100x300 ; 100x400 ; 200x300 ; 200x400 ; 300x400 ; 400x400 mm

1

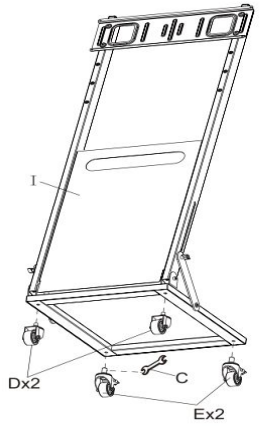

2

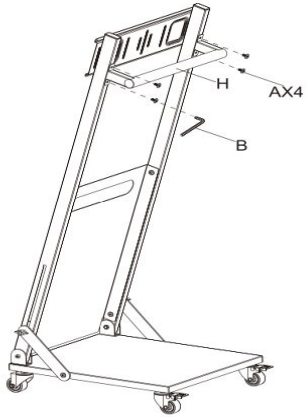

3

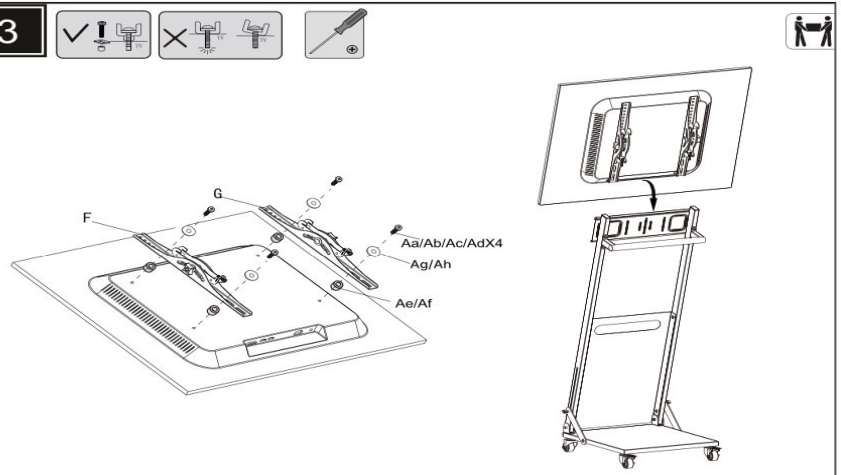

4

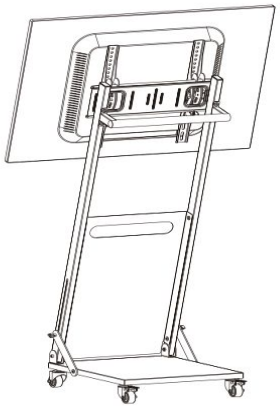

5

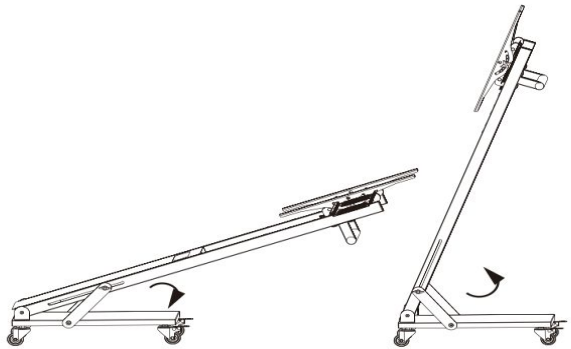

A	M6x20 4	B	(4mm) 1	Monitor mounting screws
C	(14-17mm) 1			Aa M4x20mm（x4
D	2	E	2	Ab M5x20mm(x4)
F	1			Ac M6x25mm(x4)
G	1			Ad M8x25mm(x4)
H	1	I	1	Ae Φ12x6.5x10mm(x4)
				Af Φ18x8.5x12mm(x4)
				Ag 22x8mm(x4)
				Ah 18x6mm(x4)