WARNUNG

Bitte lesen Sie diese Gebrauchsanweisung aus Sicherheitsgründen vor der Verwendung sorgfältig durch. Bewahren Sie sie nach dem Lesen zum späteren Nachschlagen auf.

Vor Gebrauch

Bitte überprüfen Sie das Produkt, das Zubehör und die Teile vor der Verwendung.
Wenn das Produkt beschädigt ist, verwenden Sie es nicht und wenden Sie sich an den Kundendienst des Herstellers.

Für ein sicheres Erlebnis

▪**Vorsicht:**
Überschreiten Sie nicht die maximale Ladekapazität. Dies kann zu schweren Verletzungen und Sachschäden führen.

▪**Warnung:**
Bei der Montage an einer Wand oder Decke muss die Wand- oder Deckenkonstruktion stark genug sein, um das Vierfache des Gewichts des montierten Geräts zu tragen.
Die Installation dieses Produkts an einer Wand oder Decke, die nicht den Standards entspricht, kann gefährlich sein und zu Verletzungen oder Sachschäden führen. Wenn Sie sich über die Festigkeit der Wand nicht sicher sind, wenden Sie sich an einen Bauunternehmer oder einen anderen Fachmann.

- Um die Gefahr eines Brandes oder Stromschlags zu vermeiden, vermeiden Sie hohe Temperaturen, niedrige Temperaturen und Feuchtigkeit und lassen Sie keinen Staub ansammeln.
- Es gibt viele Arten von Materialien für Montageflächen (Wände, Decken usw.). Stellen Sie daher sicher, dass die Montagefläche stabil genug ist, um das Produkt und die darauf installierten Geräte zu tragen.
- Arbeiten Sie mit mindestens zwei Personen.

Bei technischen Problemen oder Fragen wenden Sie sich bitte an einen Techniker oder Ihren Händler.

JAPANNEXT Kundendienst

9:00 bis 17:00 Uhr (Samstags, sonntags und an Feiertagen geschlossen)

Kontaktformular:
https://japannext.de/pages/contact

JAPANNEXT Europe
124 rue Réaumur, 75002 Paris, France

DE

JAPANNEXT

Faltbarer mobiler Ständer

JN-DS3265-CA



Tragkraft: 40 kg Kompatible Größen: 32-65"
VESA : 100x100 ; 100x200 ; 100x300 ; 100x400 ;
200x300 ; 200x400 ; 300x400 ; 400x400 mm

1

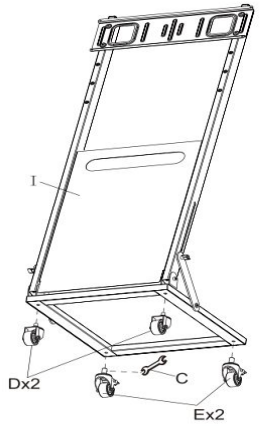

2

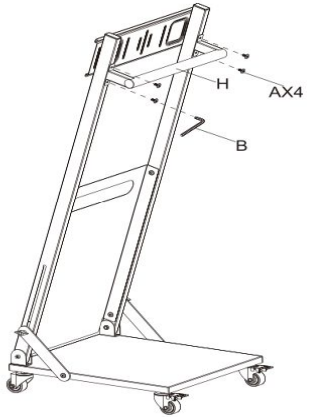

3

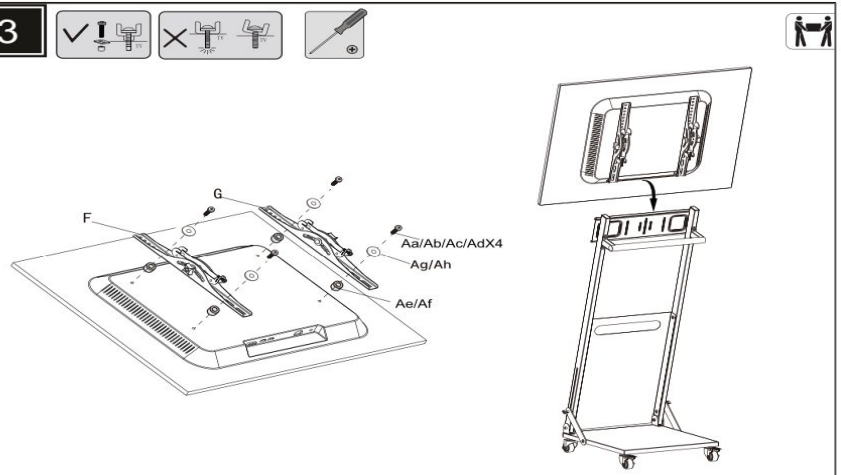

4

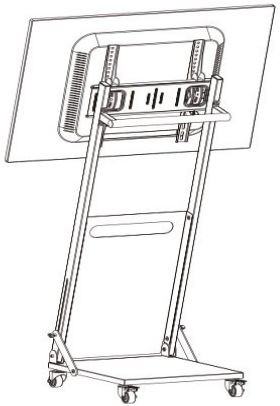

5

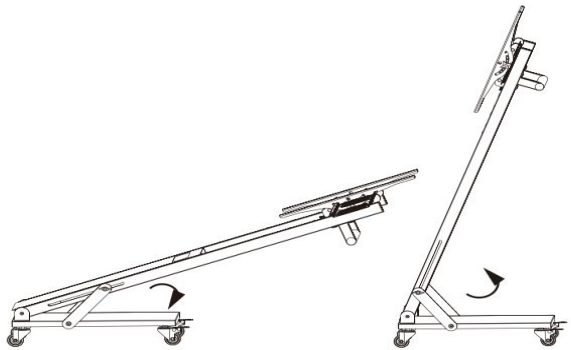

A	M6x20 4	B	(4mm) 1	Monitor-Befestigungsschrauben
C	(14-17mm) 1			Aa M4x20mm（x4
D	2	E	2	Ab M5x20mm(x4)
F	1			Ac M6x25mm(x4)
G	1			Ad M8x25mm(x4)
H	1	I	1	Ae Φ12x6.5x10mm(x4)
				Af Φ18x8.5x12mm(x4)
				Ag 22x8mm(x4)
				Ah 18x6mm(x4)